Anleitung
Ballonständer
Aufbau

BallonBox

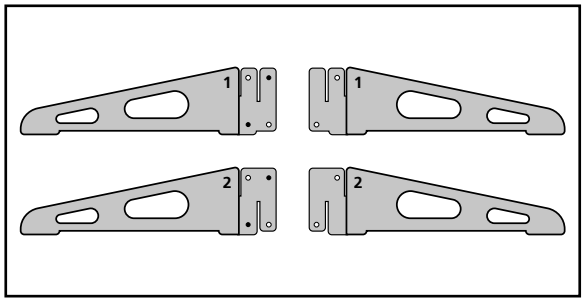

Sortieren Sie die mit „1“ und „2“ markierten Teile zusammen.

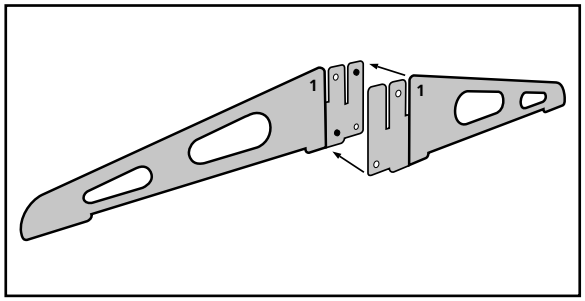

Fügen Sie die beiden Teile mit der Nummer 1 wie gezeigt zusammen bis sie einrasten. Das gleiche machen Sie mit den beiden Teilen mit der Nummer 2.

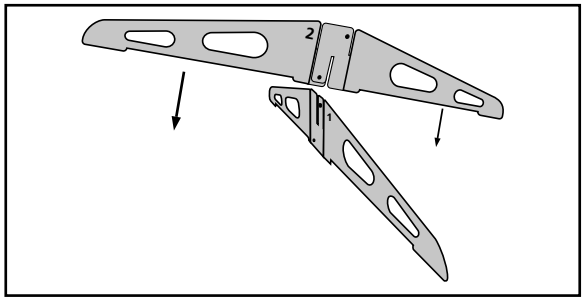

Schieben Sie das Teil mit der Nummer 2 auf das Teil mit der Nummer 1.
Sie erhalten einen kreuzförmigen Standfuss.

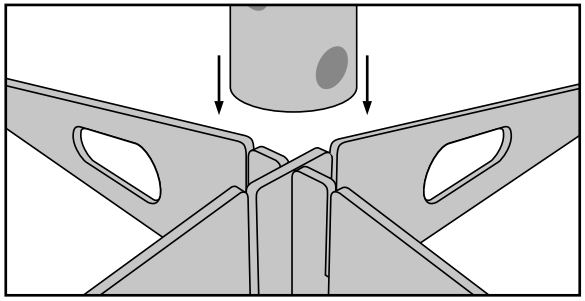

Stecken Sie nun das erste Rohrteil auf den Standfuss. Die weiteren Rohrteile mit den Verbindungselementen anfügen.

Anleitung
Ballonständer
Abbau

BallonBox

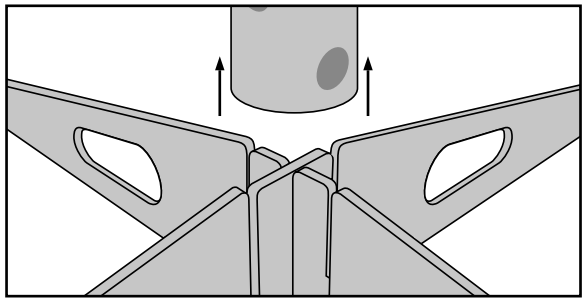

Ziehen Sie die Rohrteile nacheinander nach oben ab, bis nur noch der Standfuss übrig bleibt.

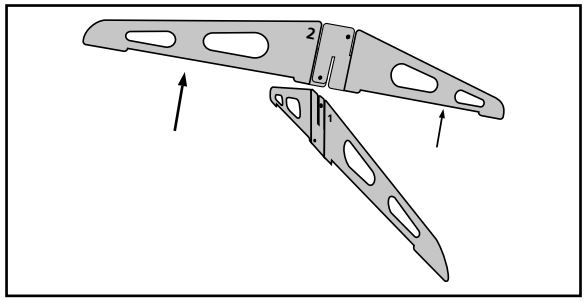

Trennen Sie die beiden Teile des Standfusses, idem Sie das Teil mit der Nummer 2 nach oben und das Teil mit der Nummer 1 nach unten ziehen.

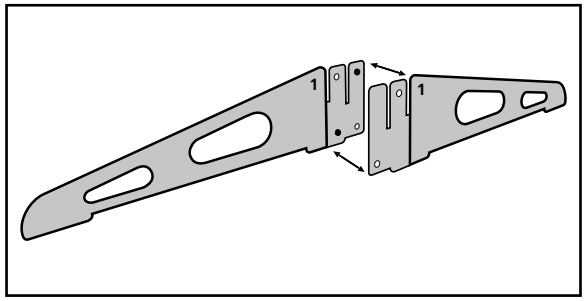

Trennen Sie nun vorsichtig die beiden Teile mit der Nummer 1 durch sanftes Rütteln. Verfahren Sie ebenso mit den Teilen mit der Nummer 2.

Vollständiger Inhalt

5 Rohrteile
4 Verbindungsstücke
1 Rohrdeckel
4 Fussteile

Nun ist der Ballonständer fretig zum verpacken und Zurücksenden an die
Ballon Box AG
Knonauerstrasse 3
6312 Steinhausen

vendeplus.ch